第 54 回全国デイ・ケア研究大会 2027 in 宮崎

開 催 趣 意 書

会　期　：2027 年 7 月 9 日（金）～10 日（土）
会　場　：シーガイアコンベンションセンター
大会長　：早稲田　真（一般社団法人全国デイ・ケア協会 理事）
（医療法人　芳明会　早稲田クリニック　院長）
主催　：一般社団法人 全国デイ・ケア協会
主管　：宮崎県老人デイケア連絡協議会

目 次

ごあいさつ	P. 3
大会概要	P. 4-5
収支予算内訳	P. 6
協賛金寄付募集要項	P. 7
医療機器・医薬品展示開催要項	P. 8-9
プログラム抄録集への広告掲載のお願い	P. 10
大会ホームページへのバナー広告掲載のお願い	P. 11
幕間 CM 放映募集要項	P. 12

ごあいさつ

謹啓　時下、貴社におかれましてはますますご繁栄のこととお慶び申し上げます。また、平素より格別のご理解とご協力を賜り、厚く御礼申し上げます。

このたび、第５４回全国デイ・ケア研究大会を２０２７年7月9日（金）１０日（土）の2日間にわたり、宮崎市で開催することになりました。

２０２５年、いわゆる「団塊の世代」８００万人全員が７５歳以上、つまり後期高齢者となりました。医療・介護需要がピークに達し、医療・介護システムや人材不足が深刻化している中、２０３０年問題は少子化による労働人口の減少や人口全体の減少が著明となり、経済成長の鈍化、地方衰退、社会構造の変化が課題となります。

地方の高齢化は著明で、高齢単身世帯や老々介護の増加という問題に直面し、労働人口の減少により、住み慣れた地域で自分らしい暮らしを人生の最後まで続けることが困難になる中、地域包括ケアネットワークはより一層重要になっています。

全国デイ・ケア協会が掲げる通所系サービスの機能（医学的管理、心身・生活活動の維持・向上、社会活動の維持・向上、介護者等家族支援）は「リハビリテーション・マネジメント」により質の管理を行う事で、今や地域に欠かす事のできないサービスとなっております。デイケアの現場では余裕のない状況もあるかもしれませんが、みんなでひなたで話してみる余裕も必要ではないでしょうか。

２０２７年は3年毎の介護報酬改定の年でもあり、第５４回全国デイ・ケア研究大会はテーマを「Nursing care ひなた reform（介護ひなた改革）」として、日本のひなたである宮崎県で、地域の介護をより良いひなたとするためにデイケアについて、皆さんと情報を共有したいと思います。

会場となる宮崎県は２０２７年に第８１回国民スポーツ大会と第２６回全国障碍者スポーツ大会が実に４８年ぶりに開催されます。宮崎市は２０２５年に市制１００周年を迎え、南国的な風土で、プロ野球やプロサッカーのキャンプ地、サーフィン、世界的なゴルフコースや松林が特徴のフェニックス・シーガイア・リゾートなどが宮崎市街地のそばにあります。ひなたを漢字で書くと「日向」。宮崎は神話の時代より「日向」と称されてきた土地です。ひなたは「ゆったりした時間」「人柄をあたたかくする」「太陽の恵みで豊かな食を生み出す」「人々に希望と活力をもたらす」という思いが込められています。日本のひなた宮崎の本大会会場で皆様をお会いできることをお待ちしております。

謹白

第 54 回全国デイ・ケア研究大会 2027 in 宮崎
大会長　早稲田 真

大会概要

1．大会名称　：第 54 回全国デイ・ケア研究大会 2027　in 宮崎
2．開催期間　：2027 年 7 月 9 日（金）～10 日（土）
3．開催場所　：シーガイアコンベンションセンター
（〒880-8545 宮崎県宮崎市山崎町浜山崎　0985-21-1111）
4．大 会 長　：早稲田　真（一般社団法人全国デイ・ケア協会 理事）
（医療法人　芳明会　早稲田クリニック　院長）
5．予定参加者数　：約 500 名
6．参 加 費　：

区分	事前	当日
会員	13,000 円	15,000 円
非会員	15,000 円	17,000 円

7．主 催　：一般社団法人 全国デイ・ケア協会
8．定 款　：一般社団法人全国デイ・ケア協会のホームページをご参照ください。
https://day-care.jp/about/about02

9．組織（役員名簿）　：

役職	氏名	所属
名誉会長	斉藤 正身	霞ヶ関南病院
顧問	浜村 明徳	小倉リハビリテーション病院
顧問	長谷川 幹	世田谷公園前クリニック
会長	近藤 国嗣	東京湾岸リハビリテーション病院
副会長	野尻 晋一	介護老人保健施設清雅苑
副会長	富家 隆樹	富家病院
理事	江澤 和彦	介護老人保健施設ぺあれんと
理事	大内 義隆	医療法人仁泉会本部事務局
理事	岡野 英樹	霞ヶ関在宅リハビリテーションセンター
理事	澤潟 昌樹	船橋市立リハビリテーション病院
理事	新藤 恵一郎	光が丘病院
理事	高橋 肇	高橋病院
理事	多良 淳二	介護老人保健施設イマジン
理事	平井 政規	介護老人保健施設鴻池荘
理事	藤本 健	八尾はぁとふる病院
理事	松浦 大輔	藤田医科大学病院
理事	三根 浩一郎	介護老人保健施設協会
理事	森山 雅志	小倉リハビリテーション病院
理事	早稲田 真	早稲田クリニック
監事	金森 毅繁	筑波記念病院
監事	福嶋 啓祐	福嶋医院

１０．大会事務局　　：医療法人　芳明会　早稲田クリニック内
〒880-0933 宮崎市大坪町西六月 2197-1
TEL 0985-53-3030／FAX 0985-54-5151

１１．大会運営事務局　：株式会社　コンベンションサポート九州
〒862-0975 熊本県熊本市中央区新屋敷１丁目１４－３５ 7F-F
TEL:096-373-9188　FAX:096-373-9191
E-mail：daycare2027@higo.co.jp

１２．大会ホームページ：
https://daycare2027.higo.co.jp/

１３．プログラム（予定）：

7/9(金)	13：00～17：40	7/10(土)	9：00～12：30
第 1 会場	開会式、大会長講演、特別講演等	第 1 会場	シンポジウム、閉会式
第 2 会場	口述発表	第 2 会場	口述発表
第 3 会場	口述発表	第 3 会場	口述発表
第 4 会場	ポスター発表	第 4 会場	ポスター発表
展示会場	企業展示	展示会場	企業展示

１４．会場使用案

会場名	階数	部屋・場所名	用途
第 1 会場	4F	天瑞	講演・シンポジウム会場
第 2 会場	4F	天蘭	口述会場
第 3 会場	4F	天玉	口述会場
第 4 会場	4F	天葉	ポスター会場
展示会場	4F	天樹	企業展示
総合受付	4F	ホワイエ	―

収支予算内訳

1. 収入の部

項目	内訳	金額（円）
参加費	会員：事前 13,000 円×400 名、当日 15,000 円×25 名／非会員：事前 15,000 円×50 名、当日 17,000 円×25 名	6,750,000
企業展示	132,000 円×15 小間	1,980,000
広告掲載（PDF 版抄録集）	55,000 円×16 枠	880,000
バナー広告掲載	55,000 円×8 枠	440,000
幕間広告	88,000 円×8 枠	704,000
寄付金		1,000,000
補助金		2,600,000
合計（消費税込み）		14,354,000

2. 支出の部

項目	金額（円）
事前準備企画費	1,500,000
当日運営費	3,300,000
会場費	4,700,000
飲食関係費	800,000
接遇関係費	140,000
その他	214,000
委託費	2,200,000
講師費用	1,500,000
合計（消費税込み）	14,354,000

協賛金寄付　募集要項

1.寄付金の名称　：第 54 回全国デイ・ケア研究大会　2027　in 宮崎

2. 寄付金の目的　：第 54 回全国デイ・ケア研究大会　2027　in 宮崎の運営に対する助成のため

3. 寄付金目標額　：1,000,000 円

4. 寄付金額　：1 口 ¥20,000

5. 募集期間　：2026 年 11 月 2 日（月）～2027 年 6 月 30 日（水）

6. お振込先　：

銀行名　：宮崎銀行　西大淀出張所（店番　076）
口座種別　：普通預金
口座番号　：127227
口座名義　：全国デイ・ケア研究大会 2027in 宮崎　大会長　早稲田真
（ゼンコクデイケアケンキュウタイカイニセンニジュウナナインミヤザキ　タイカイチョウ　ワセダマコト）

7. 免税措置はありません。

8. 適格請求書発行事業者登録番号：
T4030005016365

9. 申込方法　：別添申込書を FAX またはメールにてご送付ください。

※本学会は、日本製薬工業協会ならびに日本医療機器産業連合会が示す「企業活動と医療機関等の関係の透明性ガイドライン」に基づき、「貴社と医療機関及び医療関係者との関係の透明性に関する指針」に従い、学会等の会合開催にかかる費用を「学会名」または「共催セミナー名」の通りに貴社のウェブサイト上に公開することに同意します。

※ご協賛をいただきました企業様に対しまして、成果物（プログラム抄録集）を寄贈させていただきます。

※領収書は銀行の発行する振込済証をもって代えさせていただきます。

※振込手数料は御社にてご負担いただきますようお願い申し上げます。

医療機器・医薬品展示　募集要項

１．開催期日　：2027 年 7 月 9 日（金）～10 日（土）

２．開催場所　：シーガイアコンベンションセンター（〒880-8545 宮崎県宮崎市山崎町浜山崎　0985-21-1111）

３．搬入設営　：2027 年 7 月 9 日（金）午前

４．展示本番　：2027 年 7 月 9 日（金）午後～10 日（土）正午（予定）

５．撤去搬出　：2027 年 7 月 10 日（土）午後（予定）

６．基礎小間　：基礎小間は右下図の仕様です。尚、特装をされる場合は各社でお願いします。

バックパネル（白色の経師、展示机（幅 180cm×奥行 90cm×高さ 70cm）、社名板）

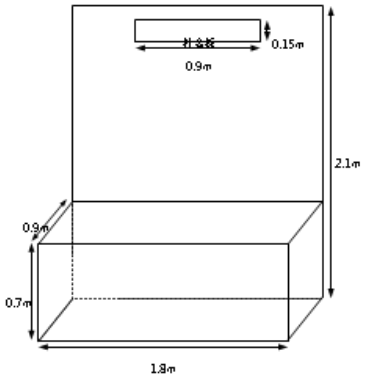

７．申込方法と期限　：2027 年 3 月 31 日（水）迄に別添申込書を FAX またはメールにてご送付ください。

※スペースの都合上申込数に限りがございますのでお早目のお申し込みをお願いいたします。

８．使用電力　：別添申込書に希望する電気容量をご記入ください。

９．展示費用　：132,000 円（消費税込）／１小間

１０．お問合わせ先　：

大会運営事務局：株式会社コンベンションサポート九州
〒862-0975 熊本県熊本市中央区新屋敷１丁目１４－３５ 7F-F
TEL:096-373-9188　FAX:096-373-9191
担当：岩永　重浩
E-mail：daycare2027@higo.co.jp

１１．お振込先　：

宮崎銀行　西大淀出張所（店番　076）
口座種別　　：普通預金
口座番号　　：127227
口座名義　　：全国デイ・ケア研究大会 2027in 宮崎　大会長　早稲田真
（ゼンコクデイケアケンキュウタイカイニセンニジュウナナインミヤザキ　タイカイチョウ　ワセダマコト）
適格請求書発行事業者登録番号：T4030005016365

１２．注意事項など　　：

ア）出展対象：

医療機器、医療用具、医薬品、検査機器、試薬等

イ）展示小間割り：

小間割は大会事務局にて行います。

開催の１か月前を目途に小間割、搬入、装飾、管理などについての詳細をご連絡いたします。

ウ）展示物：

出展対象に記載された範囲のもの及び大会事務局の認めたものとします。

薬事法未承認品の展示については大会事務局までお問い合わせください。

エ）出展物販売の禁止：

会期中に現金と引き換えに出展物を引き渡すことは禁止します。ただし、当方の認めたものは、限定的に許可する場合がございます。

オ）会場の管理：

会場及び出展物の保全については、最善の保護と管理にあたりますが、天災その他の不可抗力による事故、盗難、紛失、及び小間内における人的災害の発生については責任を負いません。各社で保険加入等の措置をおとりくださいますようお願いいたします。

カ）会場と会期の変更：

やむを得ない事情により開催方法、会場、会期及び開場時間を変更する場合がございます。この変更を理由として出展申込を取り消すことは出来ません。また、これによって生じた損害は補償しません。

※新型コロナウイルスなどの感染症の拡大防止の観点から、状況により開催の形式を完全ウェブ開催等に変更させていただく可能性がございますこと、お含みおきいただけますと幸いです。

キ）展示スペースの転売：

申込スペースのすべて、または一部の転売、譲渡は行えません。

ク）出展の取り消し：

出展契約者のご都合による出展申込の取り消しは、原則として出来ません。また、お支払い済みの出展料のご返金は出来ませんので、予めご了承ください。

※ご協賛をいただきました企業様に対しまして、成果物（プログラム抄録集）を寄贈させていただきます。

※領収書は銀行の発行する振込済証をもって代えさせていただきます。

※振込手数料は御社にてご負担いただきますようお願い申し上げます。

プログラム抄録集広告　募集要項

１．掲載媒体　：第 54 回全国デイ・ケア研究大会 2027　in 宮崎「プログラム抄録集」
２．発行部数　：600 部
３．発行予定日　：2027 年 6 月
４．配布対象　：学術集会参加者及び関係者
５．媒体制作費　：1,500,000 円（消費税込）

６．規格・掲載料　：

サイズ･掲載位置	料金（消費税込）	枠数	色
A4 判・縦長・後付	55,000 円	16	カラー

7. 申込及び版下提出期限：
2027 年 3 月 31 日（水）

8. 広告原稿　：データ（イラストレーターで文字にアウトラインをかけたもの）をメールまたは記憶媒体でご送付ください。＊掲載順に関しては主催者一任とさせていただきます。

9. お問い合わせ・広告原稿送付先：
大会運営事務局：株式会社　コンベンションサポート九州
〒862-0975 熊本県熊本市中央区新屋敷 1 丁目１４－３５ 7F-F
TEL:096-373-9188　FAX:096-373-9191
担当：岩永　重浩
E-mail：daycare2027@higo.co.jp

10. お振込先　：
宮崎銀行　西大淀出張所（店番　076）
口座種別　：普通預金
口座番号　：127227
口座名義　：全国デイ・ケア研究大会 2027in 宮崎　大会長　早稲田真
（ゼンコクデイケアケンキュウタイカイニセンニジュウナナインミヤザキ　タイカイチョウ　ワセダマコト）
適格請求書発行事業者登録番号：T4030005016365

※ご協賛をいただきました企業様に対しまして、成果物（プログラム抄録集）を寄贈させていただきます。
※領収書は銀行の発行する振込済証をもって代えさせていただきます。
※振込手数料は御社にてご負担いただきますようお願い申し上げます。

大会ホームページへのバナー広告　募集要項

１．掲載媒体　：第 54 回全国デイ・ケア研究大会 2027　in 宮崎　大会ホームページ
２．掲載期間　：お申込（画像データ入稿）からホームページの閉鎖まで
３．掲載場所　：主催者一任となります。
４．募 集 数　：8 社
５．仕　様　：バナー広告用の画像データは貴社でご準備ください。
・ファイル形式：GIF 形式もしくは JPEG 形式（アニメーション GIF の掲載も可能です）
・サイズ（ピクセル）：200 x 70 （多少変わる場合もございます）
６．掲 載 料　：55,000 円（消費税込）
７．申込方法　：別添申込書を FAX またはメールにてご送付ください。
８．送付方法　：画像データとリンク先 URL をメールにて運営事務局までお送りください。
９．お問い合わせ・広告原稿送付先：

大会運営事務局：株式会社コンベンションサポート九州
〒862-0975 熊本県熊本市中央区新屋敷１丁目１４－３５ 7F-F
TEL:096-373-9188　FAX:096-373-9191
担当：岩永　重浩
E-mail：daycare2027@higo.co.jp

１０．お振込先　：

宮崎銀行　西大淀出張所（店番　076）
口座種別　　：普通預金
口座番号　　：127227
口座名義　　：全国デイ・ケア研究大会 2027in 宮崎　大会長　早稲田 真
（ゼンコクデイケアケンキュウタイカイニセンニジュウナナインミヤザキ　タイカイチョウ　ワセダマコト）
適格請求書発行事業者登録番号：T4030005016365

※ご協賛をいただきました企業様に対しまして、成果物（プログラム抄録集）を寄贈させていただきます。
※領収書は銀行の発行する振込済証をもって代えさせていただきます。
※振込手数料は御社にてご負担いただきますようお願い申し上げます。

幕間 CM 放映　募集要項

１．広告媒体　：第 54 回全国デイ・ケア研究大会 2027　in 宮崎 口述会場内メインスクリーン

２．CM 放映期間　：2027 年 7 月 9 日（金）～10 日（土）

３．CM 放映機会　：主催者側で指定した幕間（1 日 3～4 回程度×2 日間）

４．募集枠数　：8 社

５．CM 動画仕様　：15 秒から 30 秒以内の音声入り動画ファイルを MP4 形式で作成してください。
※静止画のみでも結構です。

６．CM 放映費　：88,000 円（税込）

７．ファイル送付方法　：記憶媒体の郵送またはメール（オンラインストレージ）にてお送りください。

８．申込締切日　：2027 年 6 月 29 日（火）

９．お振込先　：

宮崎銀行　西大淀出張所（店番　076）
口座種別　　：普通預金
口座番号　　：127227
口座名義　　：全国デイ・ケア研究大会 2027in 宮崎　大会長　早稲田 真
（ゼンコクデイケアケンキュウタイカイニセンニジュウナナインミヤザキ　タイカイチョウ　ワセダマコト）
適格請求書発行事業者登録番号：T4030005016365

１０．お問い合わせ付　：

大会運営事務局：株式会社コンベンションサポート九州
〒862-0975 熊本県熊本市中央区新屋敷 1 丁目１４－３５ 7F-F
TEL:096-373-9188　FAX:096-373-9191
担当：岩永　重浩
E-mail：daycare2027@higo.co.jp

※ご協賛をいただきました企業様に対しまして、成果物（プログラム抄録集）を寄贈させていただきます。
※領収書は銀行の発行する振込済証をもって代えさせていただきます。
※振込手数料は御社にてご負担いただきますようお願い申し上げます。